Dar Almasalla®

كتالوج أحواض ريزن 2023

Dar Almasalla®

www.daralmasalla.com

WHO WE ARE & WHAT WE DO FOR YOU
من نحن وماذا نفعل من أجلك

ABOUT نبذة عنا
DAR ALMASALLA

منذ ما يزيد عن خمسة عشر سنة اشتعلت شرار ة وبدأت مسيرة مليئة بالجمال من الرياض, كان نتاجها واضحا في خدمة أكثر من 15 ألف عميل.

دار المسلة هي علامة تجارية سعودية تختص في مجال مغاسل الرخام, الأدوات الصحية, الرخام والتصميم الداخلي وفق معايير عالية توافق رؤية المؤسسين وقيمهم الراسخة.

More than fifteen years ago, a spark of creativity was ignited, and a journey full of beauty began in Riyadh. Its results were evident in the service of more than 15,000 customers.

Dar Al Masalla is a Saudi brand that specializes in the field of marble sinks, sanitary ware, marble and interior design according to high standards that match the founders' vision and established values.

مجموعة أحواض المغسلة من دار المسلة
بتصاميم فريدة ترتقي بذائقتك وتليق بمغسلتك.
يشرف خبراء الجودة في مصنع دار المسلة
على عملية الانتاج وتطبق أعلى معايير الجودة التي
نلتزم بها في جميع منتجاتنا وخدماتنا.

تصاميم مميزة بمجموعة ألوان أنيقة.
أحواض مضادة للبكتيريا.
تصاميم مدروسة بعناية بانسيابية عالية.

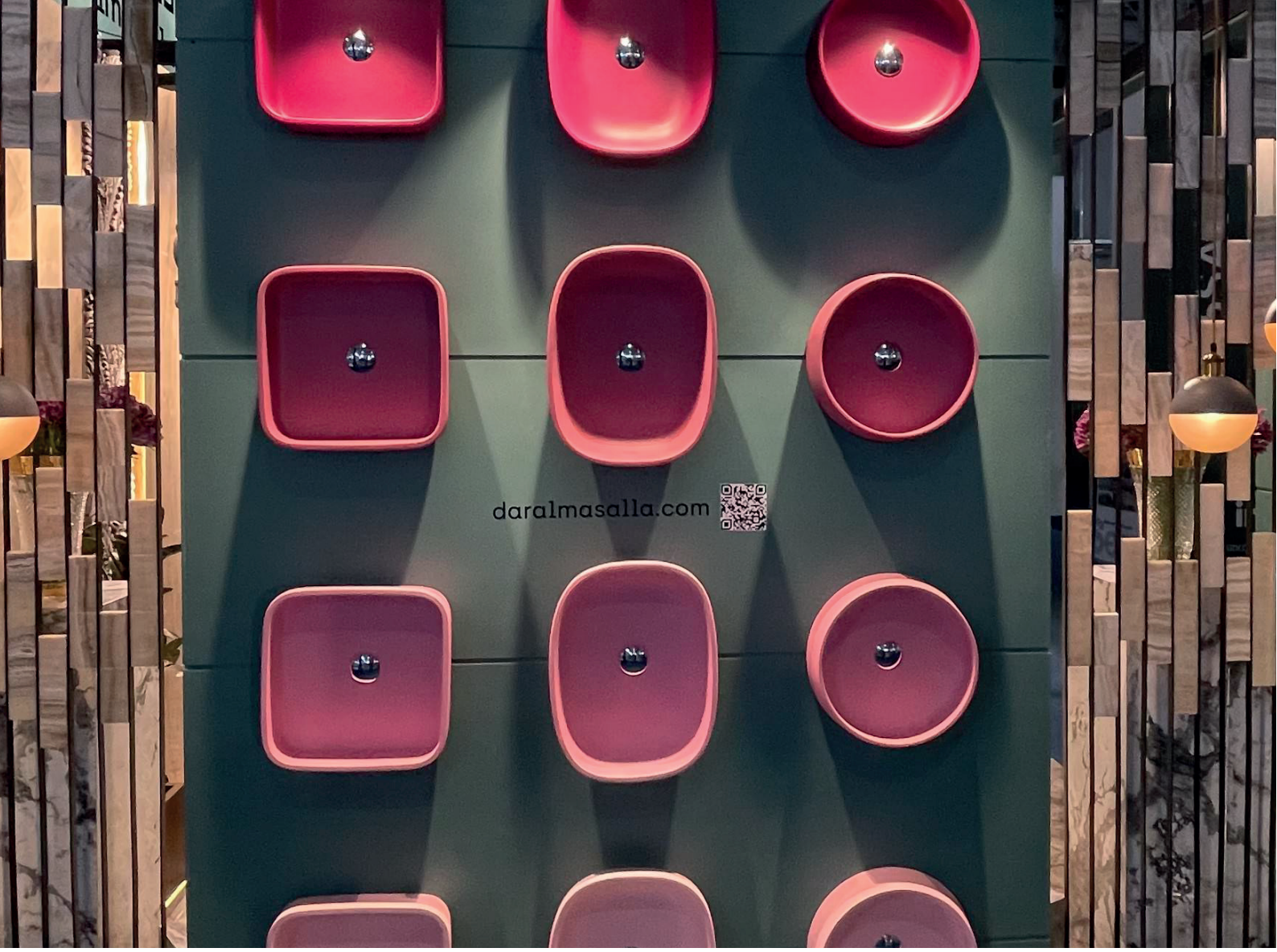

أحواض المغسلة

Washbasin

content

المحتوى

050034
Page 09

050043
Page 15

050068
Page 21

050070
Page 10

050044
Page 16

050071
Page 22

050045
Page 11

050053
Page 17

050077
Page 23

050037
Page 12

050056
Page 18

050077
Page24

050039
Page 13

050062
Page 19

0000
Page 25

050041
Page 14

050067
Page 20

0000
Page26

Page 28

Page 32

080010196
Page 37

Page 28

100239
Page 33

100171
Page 38

100202
Page 29

100175
Page 34

100195
Page 39

100170
Page 30

100202
Page 35

100230
Page 40

100202
Page 31

100213
Page 36

Page 41

Dimante

ديمانتي

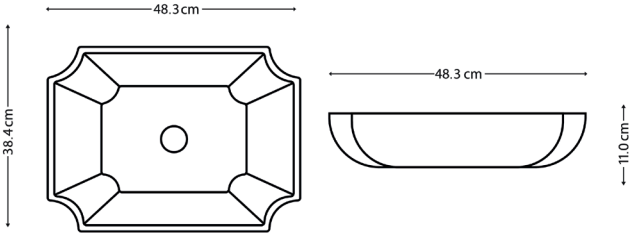

الرمز 050034
التصميم: أعلى السطح
لمعان السطح: لامع/مطفي

SAUDI MADE

Celiea

سيليا

الرمز 050070
التصميم: أعلى السطح
لمعان السطح: لامع/مطفي

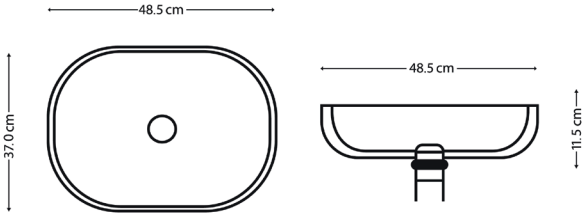

SAUDI MADE

Petra

بيترا

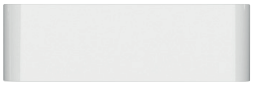

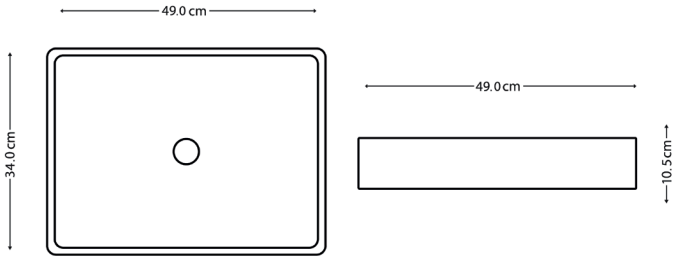

الرمز 050045
التصميم: أعلى السطح
لمعان السطح: لامع/مطفي

SAUDI MADE

Lagoon

لاجون

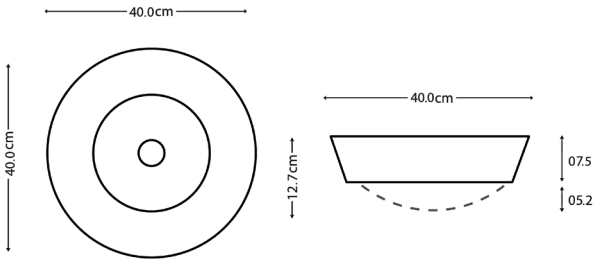

الرمز 050037
التصميم: معلق
لمعان السطح: لامع/مطفي

SAUDI MADE

Khayal

خيال

الرمز 050039
التصميم: معلق
لمعان السطح: لامع/مطفي

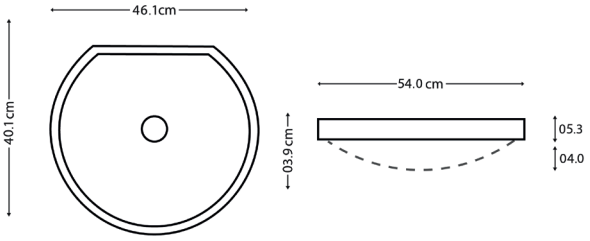

SAUDI MADE

Volcano

فولكانو

الرمز 050041
التصميم: معلق
لمعان السطح: لامع/مطفي

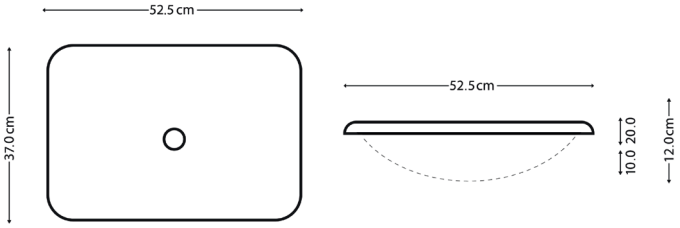

SAUDI MADE

Symphone

سيمفوني

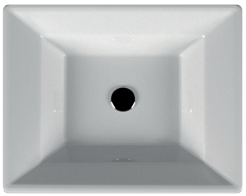

الرمز 050043
التصميم: معلق
لمعان السطح: لامع/مطفي

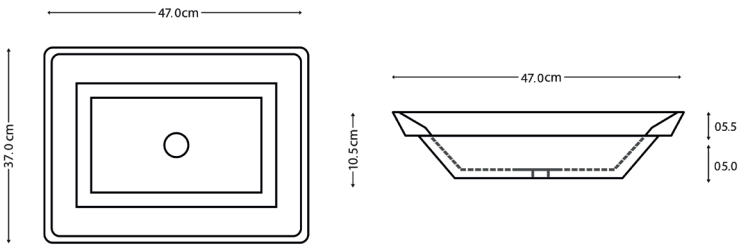

SAUDI MADE

LaVlour

لافلور

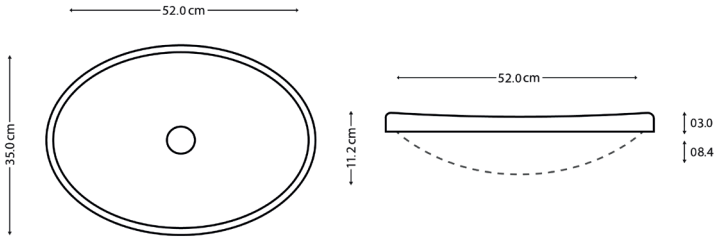

الرمز 050044
التصميم: معلق
لمعان السطح: لامع/مطفي

SAUDI MADE

Buterfly

بترفلاي

الرمز 050053
التصميم: معلق
لمعان السطح: لامع/مطفي

SAUDI MADE

Oro

اورو

الرمز 050056
التصميم: معلق
لمعان السطح: لامع/مطفي

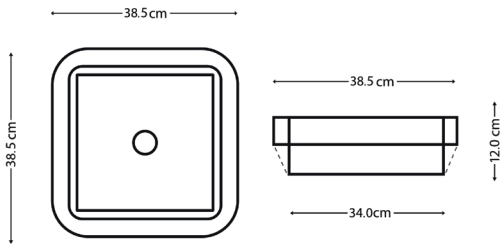

SAUDI MADE

Lavender

لافندر

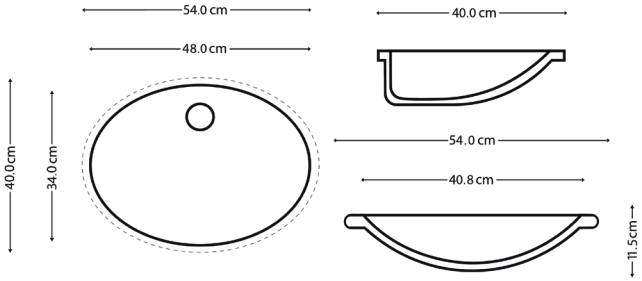

الرمز 050062
التصميم: معلق
لمعان السطح: لامع/مطفي

SAUDI MADE

Vienato

فيناتو

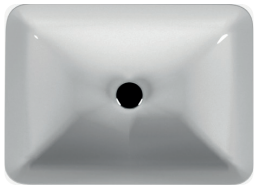

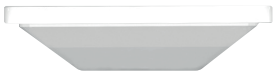

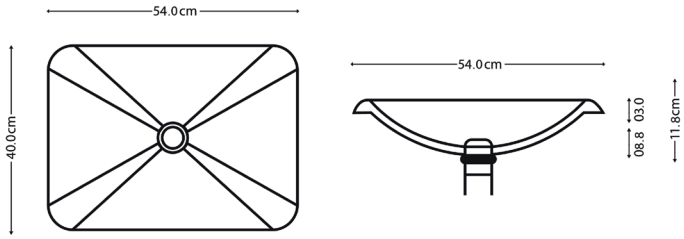

الرمز 050067
التصميم: معلق
لمعان السطح: لامع/مطفي

SAUDI MADE

Belisa

بيليزا

الرمز 050068
التصميم: معلق
لمعان السطح: لامع/مطفي

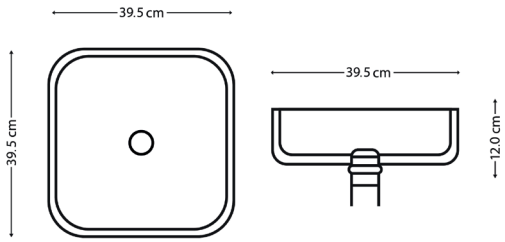

SAUDI MADE

Moon

مون

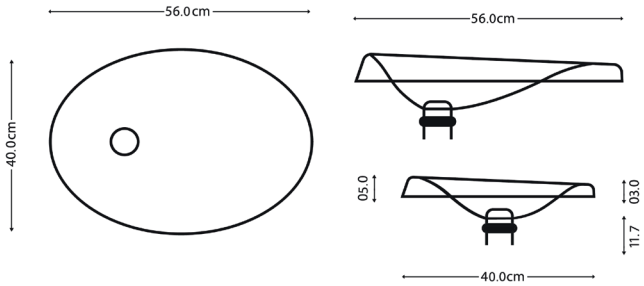

الرمز 050071
التصميم: معلق
لمعان السطح: لامع/مطفي

SAUDI MADE

Star

ستار

الرمز 50076
التصميم: معلق
لمعان السطح: لامع/مطفي

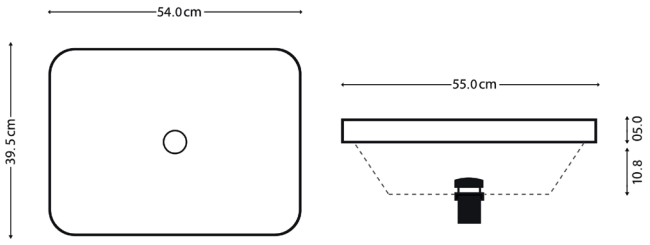

SAUDI MADE

Fiore

فيوري

الرمز 050077
التصميم: أسفل السطح
لمعان السطح: لامع/مطفي

SAUDI MADE

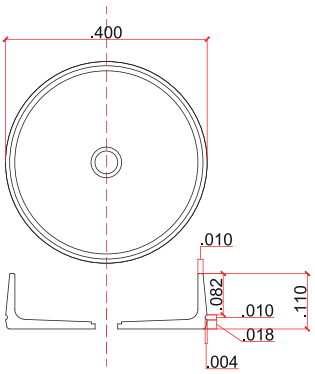

الرمز------
التصميم: أسفل السطح
لمعان السطح: لامع/مطفي

SAUDI MADE

الرمز------

التصميم: أسفل السطح

لمعان السطح: لامع/مطفي

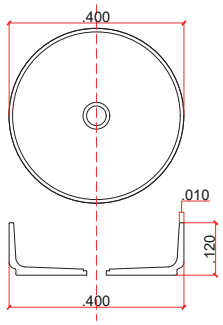

SAUDI MADE

إضاءة

Lighting

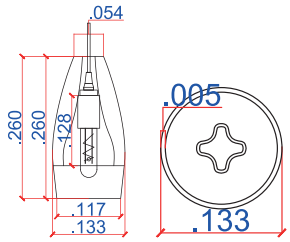
.054
.260
.260
.128
.117
.133
.005
.133

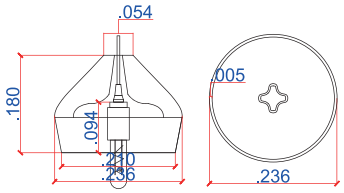
.054
.180
.094
.236
.005
.236

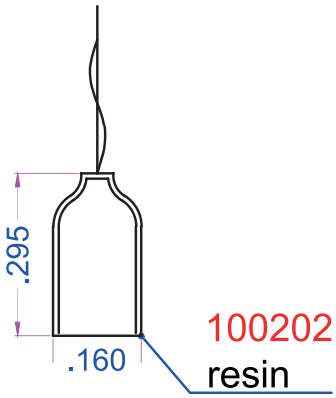
.295
.160
100202
resin

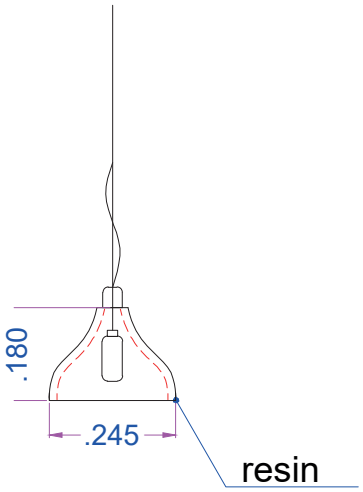
.180
.245
resin

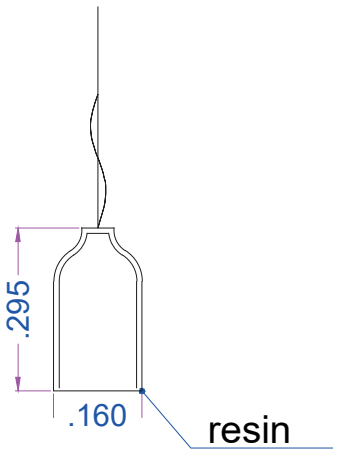
.295
.160
resin

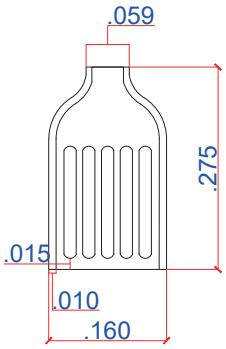
.059
.275
.015
.010
.160

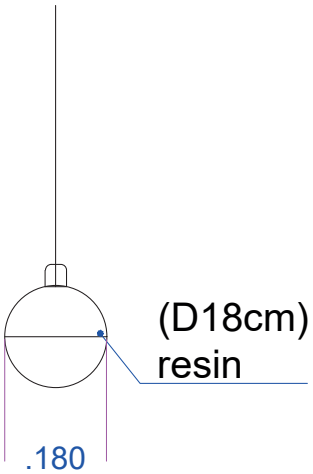

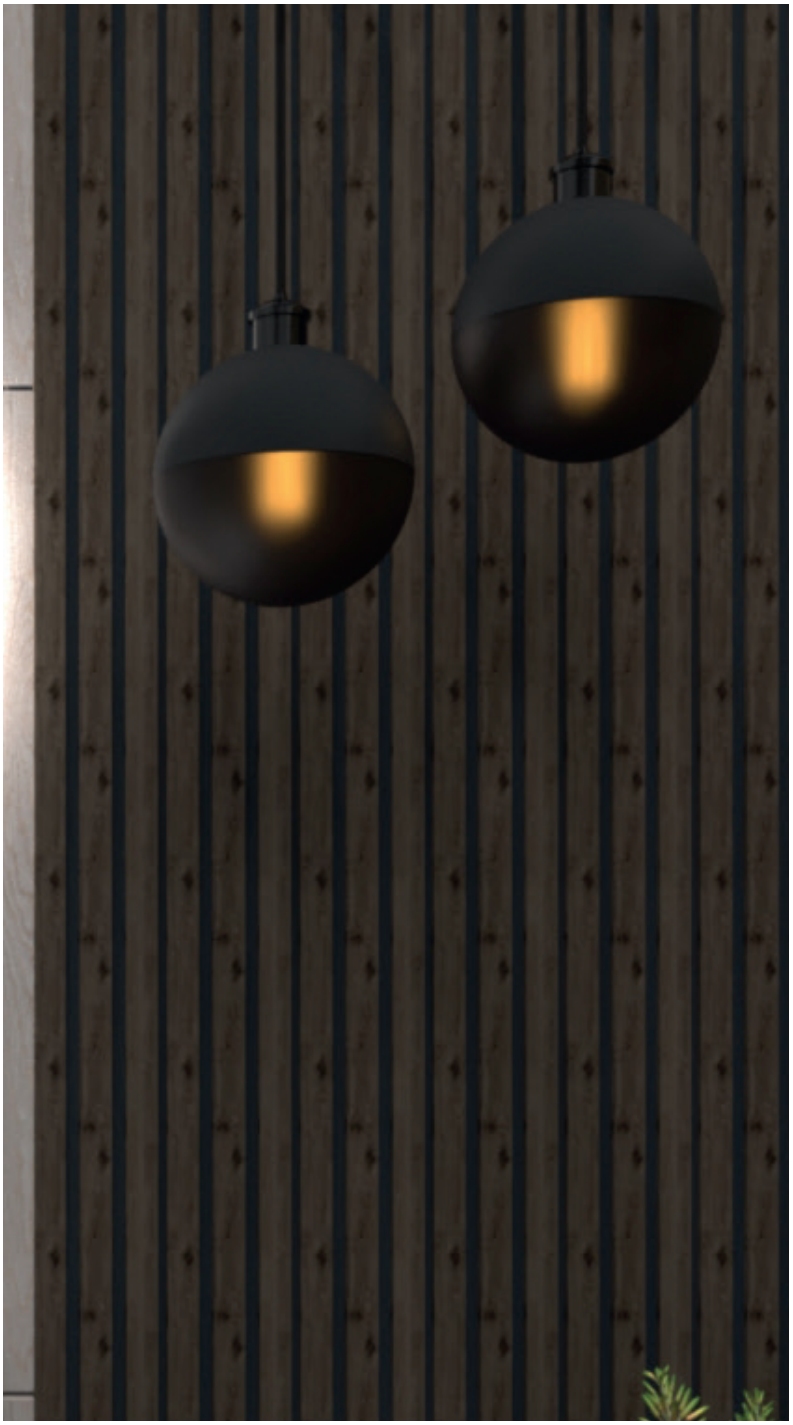

SAUDI MADE

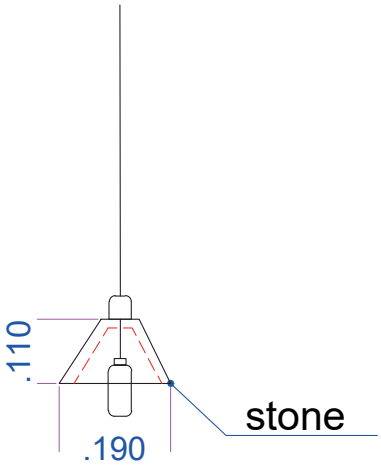

SAUDI MADE

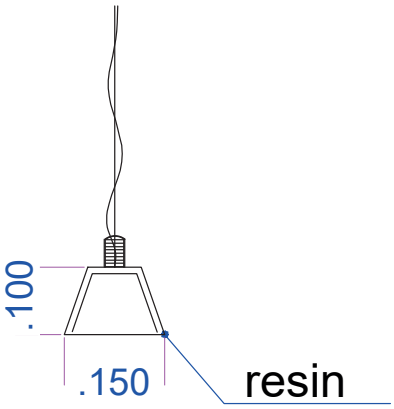

SAUDI MADE

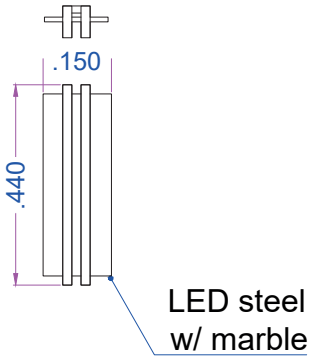

SAUDI MADE

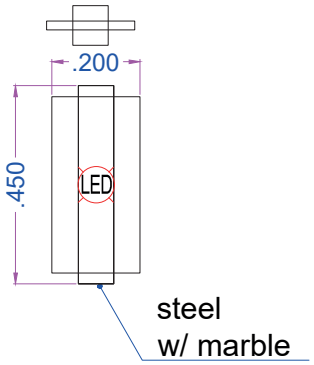

SAUDI MADE

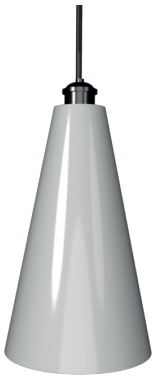

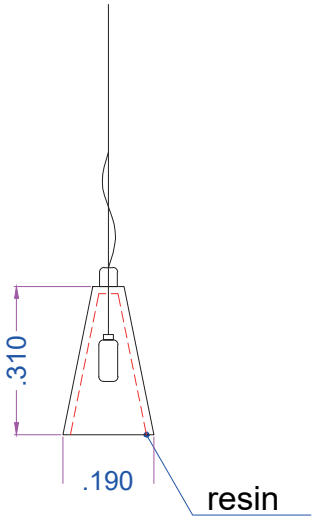

SAUDI MADE

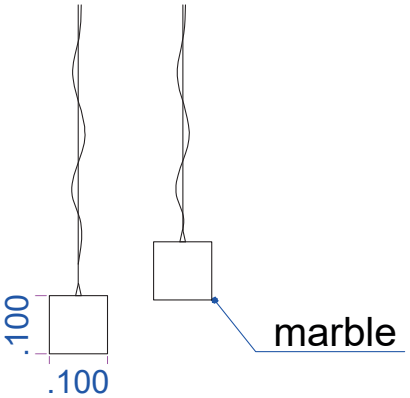

SAUDI MADE

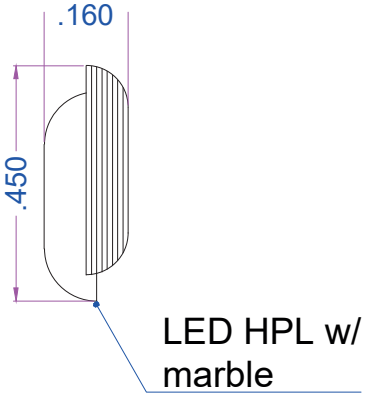
.160
.450
LED HPL w/
marble

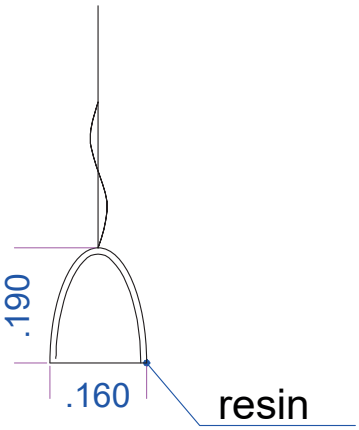
.190
.160
resin

We work based on the client's requests
نعمل بناءً على الطلبات الخاصة للعميل

SPECIAL المشاريع والتصاميم الخاصة
PROJECTS & DESIGNS

يمكننا تصنيع منتجاتنا وتنفيذ المشاريع حسب المتطلبات والمخططات الخاصة بالعميل لتناسب استخداماته واحتياجاته المختلفة.

حيث يعمل فريق التصميم في دار المسلة جنبًا إلى جنب مع العميل, من خلال الرسومات التفصيلية وأخذ العينات لتقديم أفضل نتائج.

We can manufacture our products and implement projects according to the customer's requirements and plans to suit his different uses.

as the design team at Dar Al Masalla works side by side with the customer, through detailed drawings and sampling to provide the best results.

دار المسلة
Dar Almasalla

Contact

P. 0114942883 | 0112229226
E. sales@daralmasalla.com
W. daralmasalla.com

Marble and More..

Dar Almasalla®